INLAY CARD PER JEWEL BOX STANDARD (10 mm)

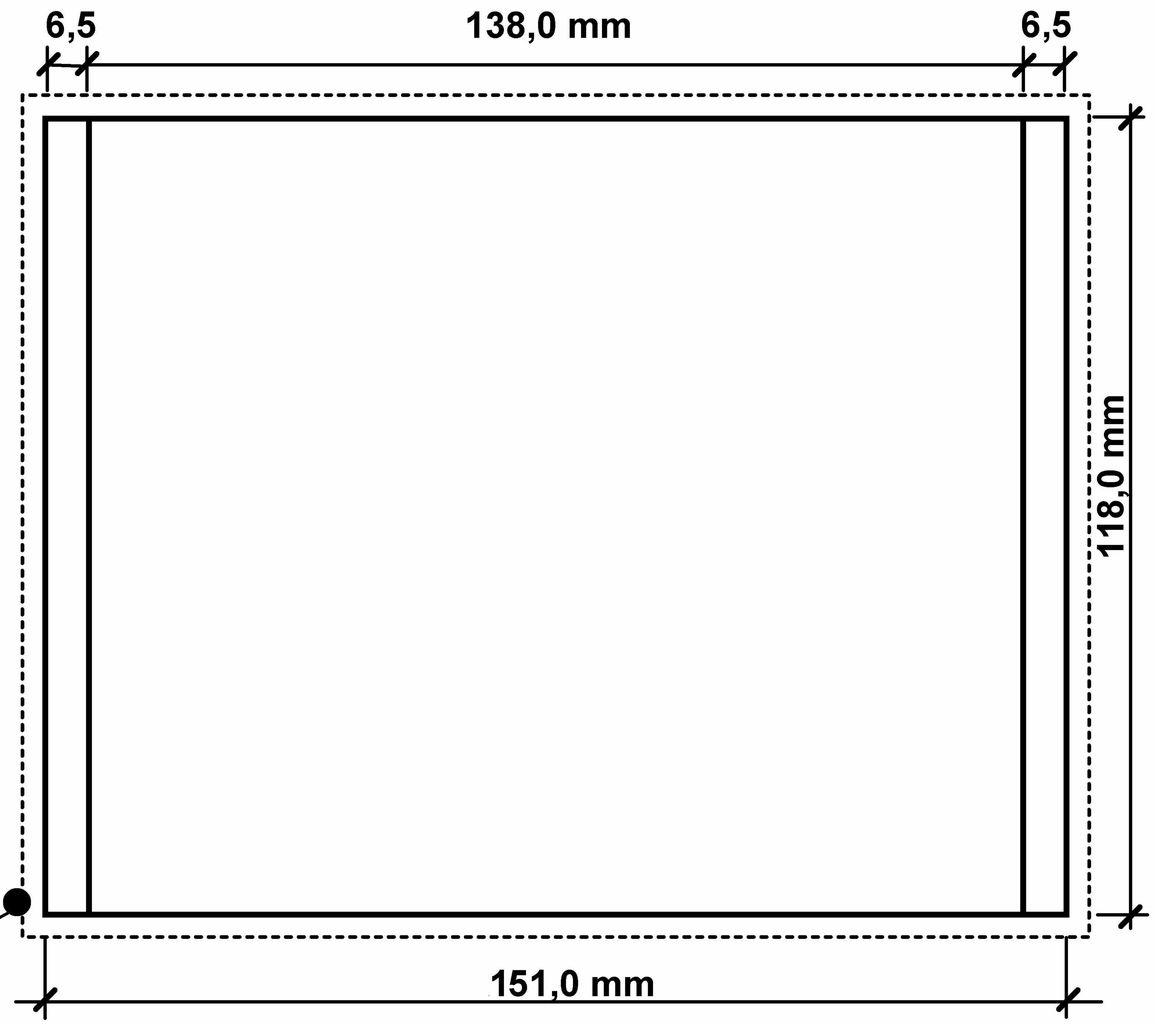

Abbondanza di almeno 3mm per il taglio
Ricordarsi di inserire i crocini di riferimento e gli indicatori di taglio